Schéma électrique Moto Masai SM Ultimate 50
Wiring diagram Motorbike Masai SM Ultimate 50

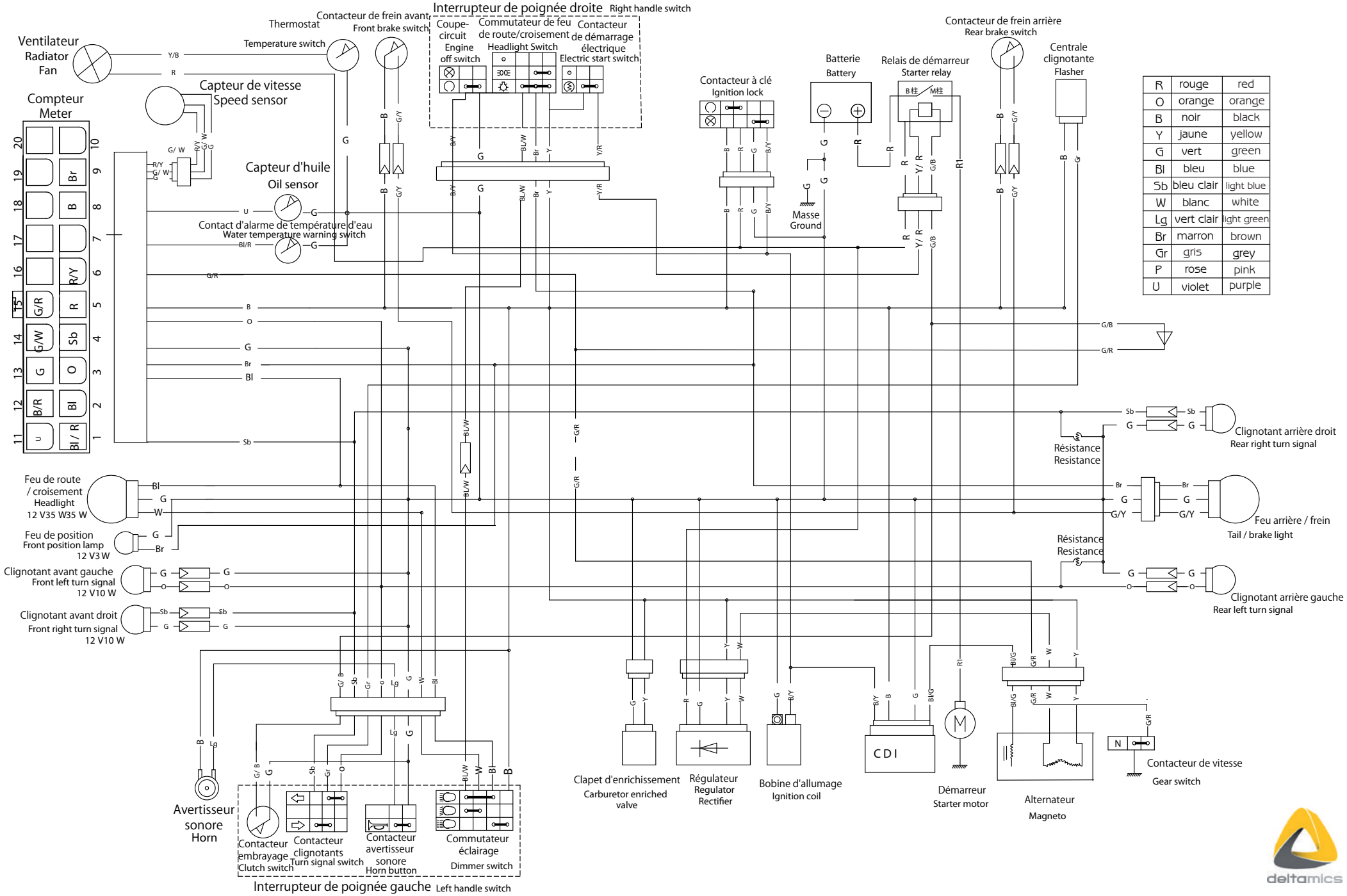

R	rouge	red
O	orange	orange
B	noir	black
Y	jaune	yellow
G	vert	green
Bl	bleu	blue
Sb	bleu clair	light blue
W	blanc	white
Lg	vert clair	light green
Br	marron	brown
Gr	gris	grey
P	rose	pink
U	violet	purple